# Profec 2-delad kulventil rostfritt stål 316 2 1/2" invändig gänga 64bar (0090948)

PROFEC

bevo
bringing water to life

# TEKNISKA SPECIFIKATIONER

| | |
|---|---|
| Material | rostfritt stål 316 |
| Funktion | handtag |
| Handtagsfärg | blå |
| Handtagsmaterial | rostfritt stål |
| Hus konstruktion | 2-delt |
| Materialhus | rostfritt stål 316 |
| Packningsmaterial | PFTE |
| Anslutning | invändig gänga |
| Packning | |
| Flow | full |
| Temperatur intervall | -10°C - 150°C |
| Tryck | 64 bar |
| Storlek | 2 1/2" |

# DIMENSIONER

| | |
|---|---|
| Ct-1 | 117 mm |
| F-1 | 27.5 mm |

| | |
|---|---|
| F-2 | 27.5 mm |
| Lb | 150 mm |
| R | 230 mm |
| ØDf | 65 mm |
| ØDi-1 | 2 1/2 " |
| ØDi-2 | 2 1/2 " |

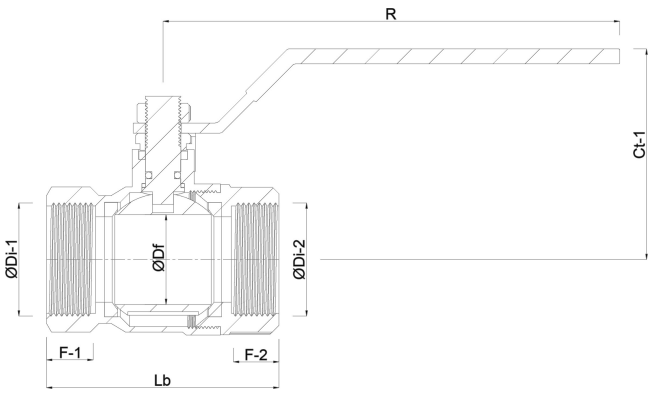


# Genererad den: 20/02/2026

Bevo Nordic A/S
Pakhusgården 54
5000 Odense C
Danmark
+45 66 19 25 45
info@bevo.dk
http://www.bevo.com

bevo
bringing water to life