Profec Reduktionsbussning PVC-U 250 mm x 160 mm limsockel 10bar grå (0100289)

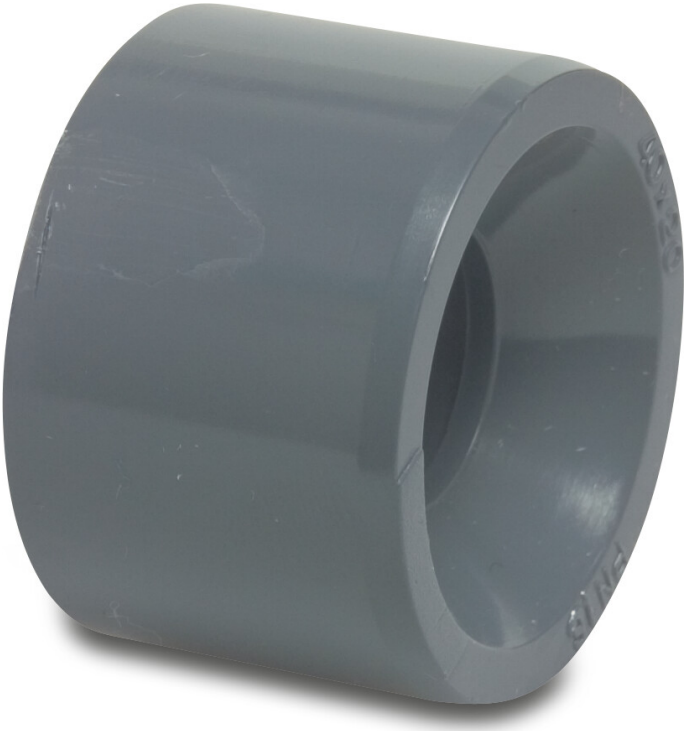

PROFEC

bevo
bringing water to life

TEKNISKA SPECIFIKATIONER

Färg	grå
Material	PVC-U
Anslutning	limsockel
Storlek	250 mm x 160 mm
Tryck	10 bar

DIMENSIONER

L	131 mm
ØDi-2	160 mm
ØDo-1	250 mm

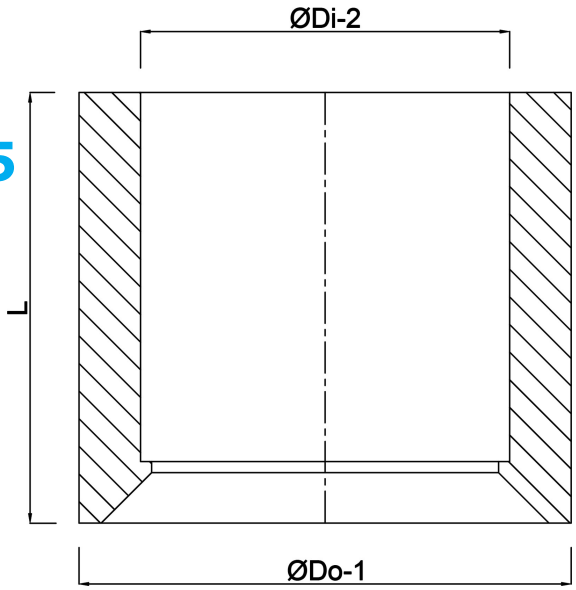

Genererad den: 09/11/2025

Bevo Nordic A/S
Pakhusgården 54
5000 Odense C
Danmark
+45 66 19 25 45
info@bevo.dk
http://www.bevo.com

bevo
bringing water to life