Unionskoppling PP 1" invändig gänga 10bar beige (0330445)

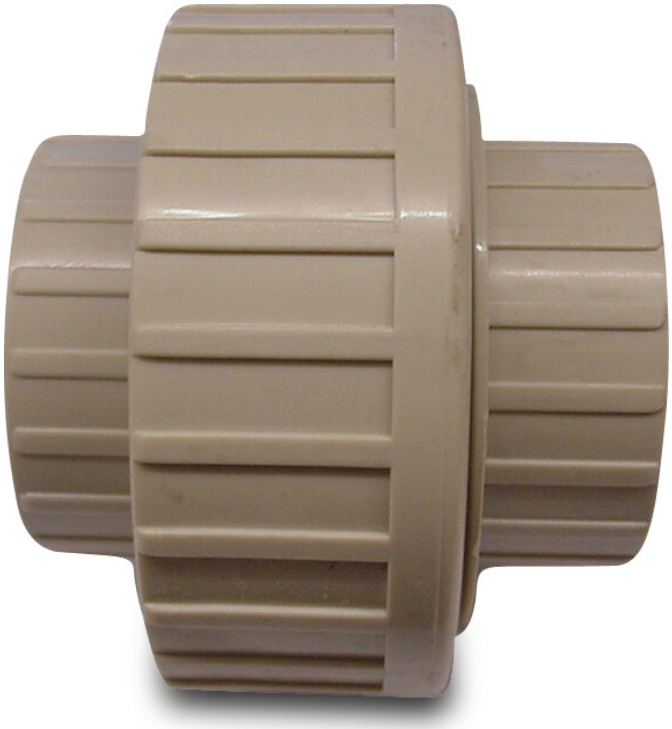

bevo
bringing water to life

TEKNISKA SPECIFIKATIONER

Färg	beige
Material	PP
Anslutning	invändig gänga
Tryck	10 bar
Storlek	1"
Yttre Ø	67 mm

DIMENSIONER

L	56 mm
ØDi-1	1 "
ØDi-2	1 "
Do-n	67 mm

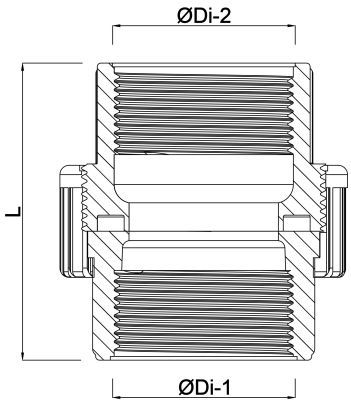

bevo
bringing water to life

Genererad den: 10/10/2025

Bevo Nordic A/S
Pakhusgården 54
5000 Odense C
Danmark
+45 66 19 25 45
info@bevo.dk
http://www.bevo.com

bevo
bringing water to life