Losflansch PVC-U 160 mm x 6" 16bar DN150 Grau PN10/16
(0160929)

REBER
Bewässerungssysteme

TECHNISCHE DATEN

Farbe	Grau
Werkstoff	PVC-U
Arbeitsdruck	16 bar
Löcher	8
Geeignet für	0160909
Maß	160 mm x 6"
Verpackung	14 St.
Maß 2	6 "
Maß	160 mm
DN	150
Innen ø	193 mm
Flansch	PN10/16
Außen ø	285 mm
Dicke	28 mm
Loch Ø	22 mm

ABMESSUNGEN

REBER
Bewässerungssysteme

ØDi-1	193 mm
PCD	250 mm
O	22 mm

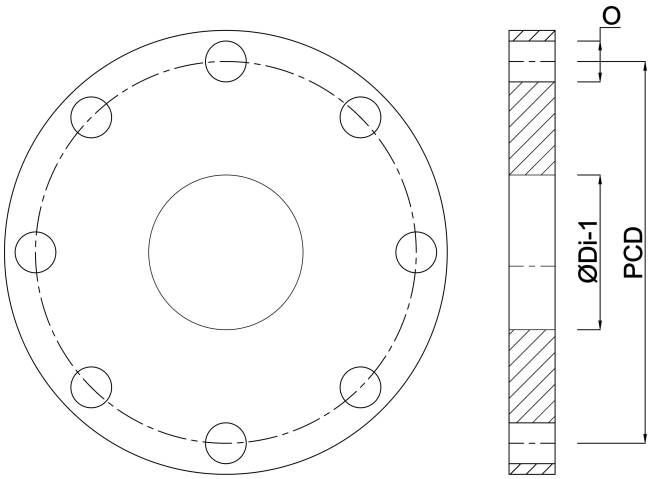

Generiert am: 21.09.2025

Reber Beregnung GmbH
Gottlieb Daimler Str. 2
67227 Frankenthal
32602 VLOTHO-EXTER
Deutschland
+49 (0) 6233 3772 - 0
info@reberberegnung.de
http://www.reberberegnung.de

REBER
Bewässerungssysteme