Zaślepka PP 1 1/2" GW 10bar szary (0330164)

bevo
bringing water to life

SPECYFIKACJE TECHNICZNE

Kolor	szary
Materiał	PP
Połączenie	GW
Ciśnienie	10 bar
Maks. temperatura	80 °C
Rozmiar	1 1/2"

WYMIARY

ØDi-1	1 1/2 "
ØDo-1	64 mm
F-1	20 mm
K-1	58 mm
H	30 mm

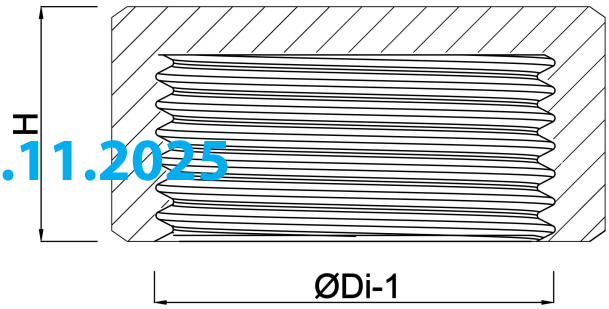

Wygenerowano w dniu: 06.11.2025

bevo
bringing water to life

Bevo Poland Sp. z o.o.
ul. Logistyczna 5
Dąbrówka
62-070 Dopiewo
Polska
+48 61 641 41 02
info@bevo.pl
http://www.bevo.com

bevo
bringing water to life