Kołnierz luźny PP/stal PP 140 mm SDR11 16bar DN125 czarny PN10/16 (0101938)

bevo
bringing water to life

SPECYFIKACJE TECHNICZNE

Kolor	czarny
Materiał	PP/stal
Zabezpieczenie powierzchni	PP
Klasa	SDR11
Ciśnienie	16 bar
Rozmiar	140 mm
DN	125
Kołnierz	PN10/16
ø Zewnętrzna	250 mm
Waga	1.94 kg
Grubość	24 mm
Otwór na śrubę	18 mm
Ilość otworów	8

WYMIARY

ØDi-1	158 mm
PCD	210 mm

bevo
bringing water to life

O	18 mm

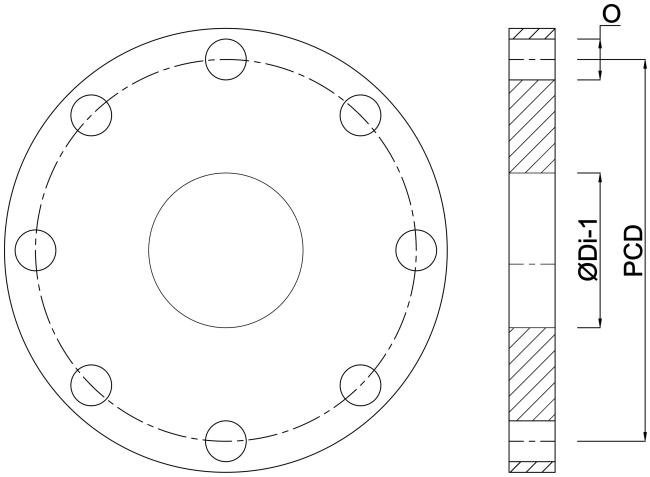

Wygenerowano w dniu: 13.02.2026

Bevo Poland Sp. z o.o.
ul. Logistyczna 5
Dąbrówka
62-070 Dopiewo
Polska
+48 61 641 41 02
info@bevo.pl
http://www.bevo.com

bevo
bringing water to life