Foras Hydrofor żeliwo 1" GW 7bar 4,7A 230VAC niebieski 24l typ JA 106N 60 (7034786)

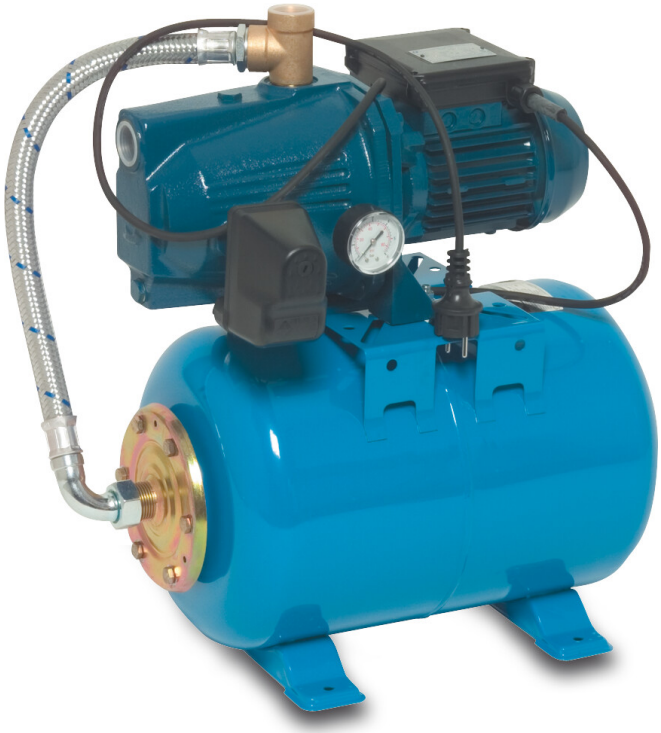

Foras WATER PUMPS

bevo
bringing water to life

SPECYFIKACJE TECHNICZNE

Kolor	niebieski
Materiał	żeliwo
Obudowa pompy	żeliwo
Materiał wirnika 1	noryl
Zbiornik	24ltr ltr
Połączenie	GW
Napięcie	230VAC
Maks. temperatura	50 °C
Minimalna średnia temperatura (stała)	0 °C
Ilość wirników	1
Wysokość	525 mm
Nacisk	1 "
Maksymalna temperatura otoczenia	40 °C
Typ	JA 106N 60
Wysokość słupa wody	50,9 m
Rozmiar	1"

bevo
bringing water to life

Moc	0.74 kW
Prąd	4,7 A
Maks. przepływ	4.2 m^3/h
Ciśnienie	7 bar

WYMIARY

Długość	560 mm
H-1	420 mm
H-2	525 mm
L	560 mm
Szerokość	260 mm
W-1	260 mm

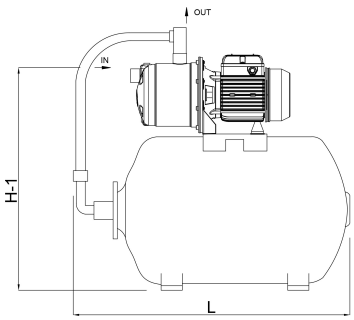

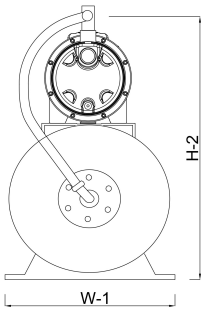

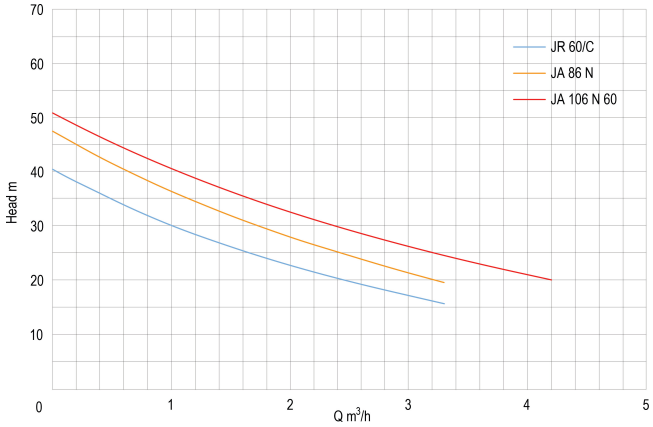

INFORMACJE O PRODUKCIE

bevo
bringing water to life

Komplet z poziomym zbiornikiem 24 l, miernikiem ciśnienia i przełącznikiem ciśnieniowym. Gotowy do instalacji przez wykwalifikowanego elektryka. Pompa będzie dostarczana z przewodem i wtyczką DIN. Dla dostaw na terenie Wielkiej Brytanii zawiera wtyczkę brytyjską/DIN.

Wygenerowano w dniu: 07.05.2026

Bevo Poland Sp. z o.o.
ul. Logistyczna 5
Dąbrówka
62-070 Dopiewo
Polska
+48 61 641 41 02
info@bevo.pl
http://www.bevo.com

bevo
bringing water to life