Kappe Nylon 1/2" Innengewinde 16bar Weiß
(0440342)

bevo
bringing water to life

TECHNISCHE DATEN

Farbe	Weiß
Werkstoff	Nylon
Anschluss	Innengewinde
Arbeitsdruck	16 bar
Max. Temp.	80 °C
Maß	1/2"

ABMESSUNGEN

ØDi-1	1/2 "
ØDo-1	32 mm
F-1	12 mm
K-1	28 mm
H	15 mm

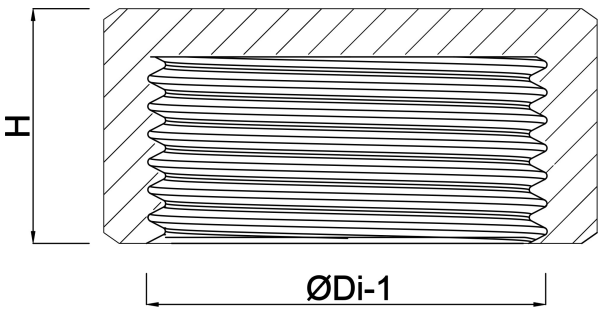

bevo
bringing water to life

Generiert am: 27.09.2025

bevo Vertriebs GmbH
Industriestraße 18
32602 VLOTHO-EXTER
Deutschland
+49 (0) 5228 959 0
info@bevo.com
http://www.bevo.com

bevo
bringing water to life