Profec Kugelhahn PVC-U 2" Innengewinde 10bar DN50 Grau Typ Safe 550 (0112155)

PROFEC

bevo
bringing water to life

TECHNISCHE DATEN

Farbe	Grau
Typ	Safe 550
Werkstoff	PVC-U
Bedienung	Hebel
Griff-Farbe	Rot
Material Hebel/Griff	PVC-U
Gehäusekonstruktion	2-teilig
Material Gehäuse	PVC-U
Material Dichtung	hytrel/EPDM
Anschluss	Innengewinde
Max. Temperatur	60 °C
Minimale Mediumtemperatur (kontinuierlich)	0 °C
Arbeitsdruck	10 bar
Maß	2"
DN	50

bevo
bringing water to life

ABMESSUNGEN

Lb	143 mm
ØDi-1	2 "
ØDi-2	2 "
Ct-1	107 mm
R	74 mm
ØDf	50 mm

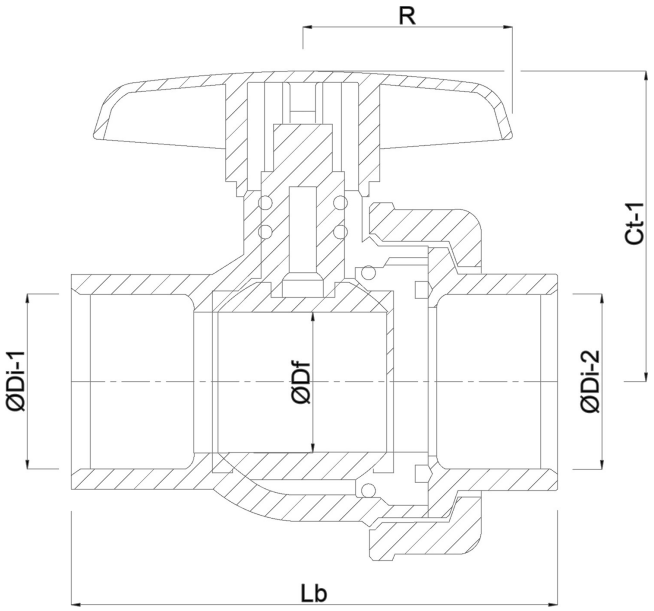

PRODUKTINFORMATIONEN

Mit gesicherter Kugel.

bevo
bringing water to life

Generiert am: 10.10.2025

bevo Vertriebs GmbH
Industriestraße 18
32602 VLOTHO-EXTER
Deutschland
+49 (0) 5228 959 0
info@bevo.com
http://www.bevo.com

bevo
bringing water to life