Losflansch PP 110 mm 16bar DN100 Schwarz PN10/16
(0101908)

bevo
bringing water to life

TECHNISCHE DATEN

Farbe	Schwarz
Werkstoff	PP
Arbeitsdruck	16 bar
Löcher	8
Geeignet für	0110906
Maß	110 mm
Maß	110 mm
DN	100
Flansch	PN10/16
Außen ø	220 mm
Gewicht	1.192 kg
Dicke	20 mm
Loch Ø	18 mm

ABMESSUNGEN

ØDi-1	133 mm
PCD	180 mm

bevo
bringing water to life

O	18 mm

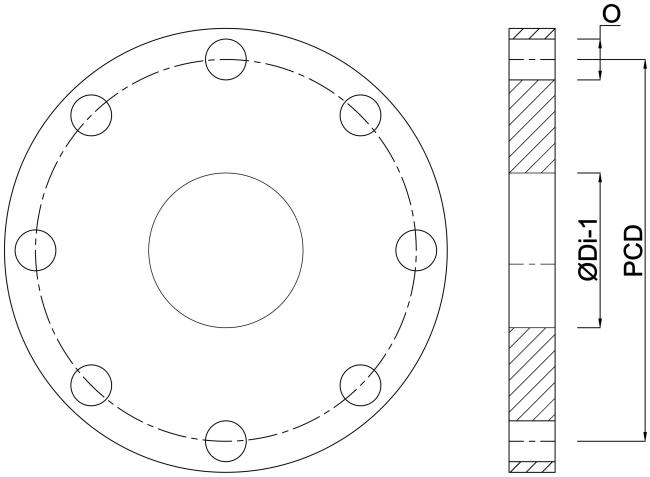

Generiert am: 20.09.2025

bevo Vertriebs GmbH
Industriestraße 18
32602 VLOTHO-EXTER
Deutschland
+49 (0) 5228 959 0
info@bevo.com
http://www.bevo.com

bevo
bringing water to life