Flansch Edelstahl 316 DN50 x 60,3 mm DIN Flansch x Stumpfschweißung 10bar DN50 PN10/16 (0080635)

bevo
bringing water to life

TECHNISCHE DATEN

Werkstoff	Edelstahl 316
Anschluss	DIN Flansch
Anschluss	Stumpfschweißung
Anschluss	DIN Flansch x Stumpfschweißung
DIN Norm	DIN 2576
Arbeitsdruck	10 bar
Maß	DN50 x 60,3 mm
Maß 2	60,3 mm
DN	50
Innen ø	61,5 mm
Flansch	PN10/16
Durchmesser	60,3 mm
Außen ø	165 mm
DN	DN50
Gewicht	2.5 kg
Dicke	20 mm
Loch Ø	18 mm

bevo
bringing water to life

Löcher	4

ABMESSUNGEN

ØDi-1	61.5 mm
PCD	125 mm
O	18 mm

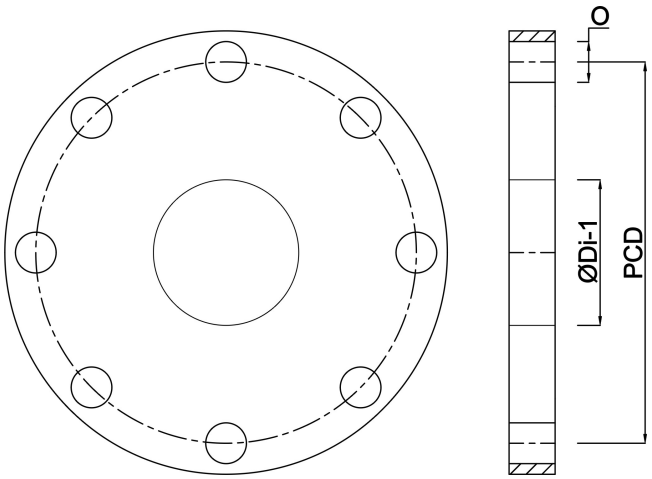

Generiert am: 19.09.2025

bevo Vertriebs GmbH
Industriestraße 18
32602 VLOTHO-EXTER
Deutschland
+49 (0) 5228 959 0
info@bevo.com
http://www.bevo.com

bevo
bringing water to life