Reduzier T-Stück 90° PP 3/4" x 1/2" x 3/4" Innengewinde 10bar Beige (0330475)

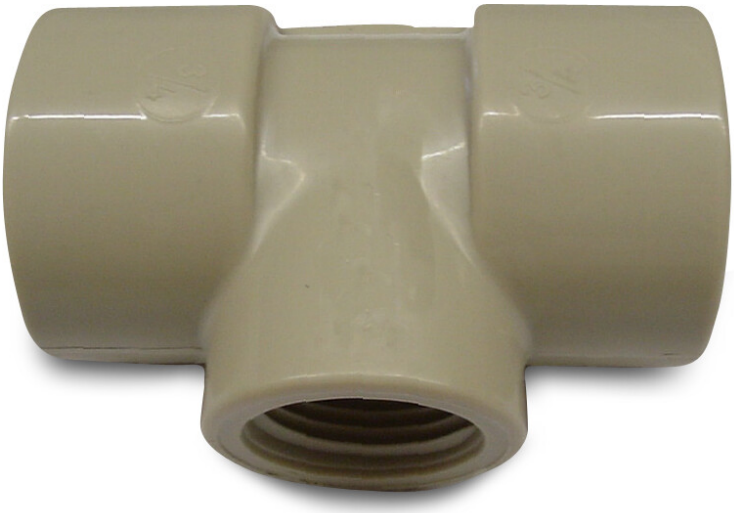

bevo
bringing water to life

TECHNISCHE DATEN

Farbe	Beige
Werkstoff	PP
Anschluss	Innengewinde
Anschluss	Innengewinde
Anschluss	Innengewinde
Anschluss	Innengewinde
Arbeitsdruck	10 bar
Maß	3/4" x 1/2" x 3/4"
Maß	3/4 "
Maß 2	1/2 "
Maß	3/4 "

ABMESSUNGEN

L	33 mm
ØDi-1	3/4 "
ØDi-2	1/2 "
ØDi-3	3/4 "

Cr-1	28 mm
ß	90 °

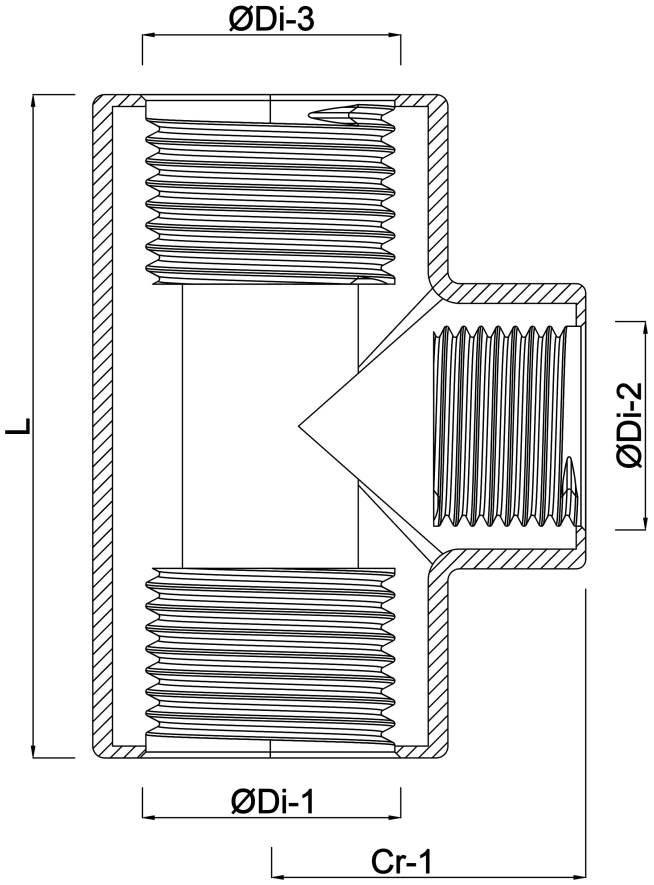

Generiert am: 22.09.2025

bevo Vertriebs GmbH
Industriestraße 18
32602 VLOTHO-EXTER
Deutschland
+49 (0) 5228 959 0
info@bevo.com
http://www.bevo.com

bevo
bringing water to life