Profec Kugelhahn Messing Vernickelt 6" Innengewinde 20bar Typ 119 (0401072)

PROFEC

bevo
bringing water to life

TECHNISCHE DATEN

Typ	119
Werkstoff	Messing
Anschluss	Innengewinde
Anschluss	Innengewinde
Oberflächenbehandlung	Vernickelt
Bedienung	Hebel
Griff-Farbe	Rot
Material Hebel/Griff	Dacromet Stahl
Gehäusekonstruktion	2-teilig
Material Kugel	Messing hart verchromt
Material Gehäuse	Messing
Material Dichtung	PTFE
Anschluss	Innengewinde
Arbeitsdruck	20 bar
Maß	6"
Maß	6 "
Maß 2	6 "

bevo
bringing water to life

ABMESSUNGEN

Höhe Handgriff	190
Lb	220 mm
ØDi-1	6 "
ØDi-2	6 "
F-1	29 mm
F-2	29 mm
Ct-1	180 mm
R	310 mm
ØDf	125 mm

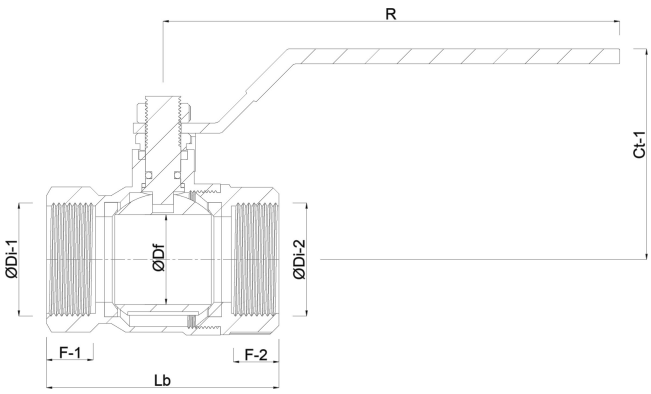

Generiert am: 23.09.2025

bevo Vertriebs GmbH
Industriestraße 18

bevo
bringing water to life

32602 VLOTHO-EXTER
Deutschland
+49 (0) 5228 959 0
info@bevo.com
http://www.bevo.com

bevo
bringing water to life