Profec Nr. 241 Reduzierstück Edelstahl 316 3/4" x 1/2" Außengewinde x Innengewinde 16bar (0080088)

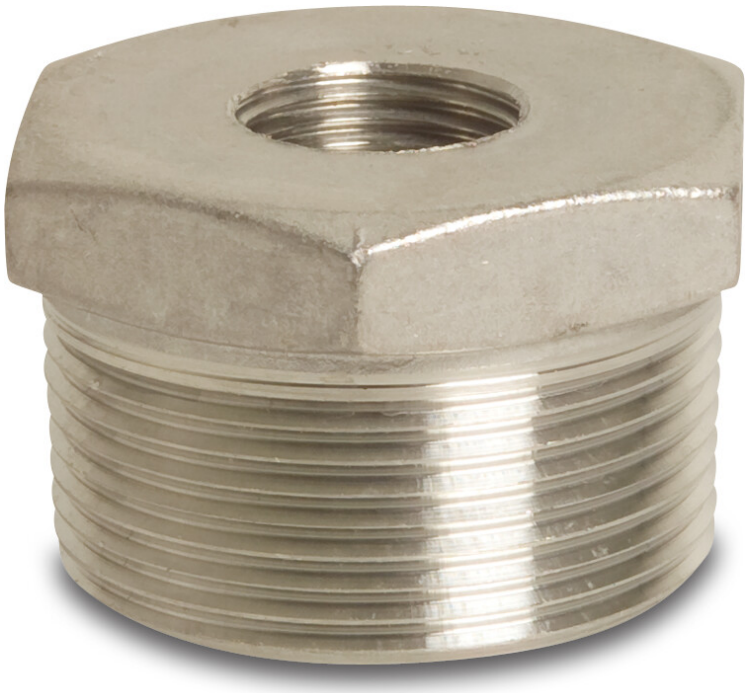

PROFEC

bevo
bringing water to life

TECHNISCHE DATEN

Werkstoff	Edelstahl 316
Anschluss	Außengewinde
Anschluss	Innengewinde
Anschluss	Außengewinde x Innengewinde
Fitting Nr.	Nr. 241
Arbeitsdruck	16 bar
Max. Temp.	100 °C
Maß	3/4" x 1/2"
Maß	3/4 "
Maß 2	1/2 "

ABMESSUNGEN

L	22.5 mm
ØDi-1	1/2 "
ØDo-1	3/4 "
F-1	16.9 mm
K-1	28.5 mm

bevo
bringing water to life

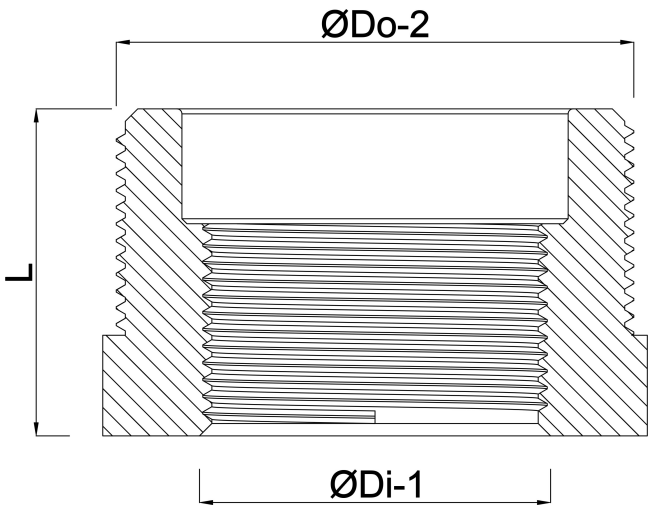

Generiert am: 19.09.2025

bevo Vertriebs GmbH
Industriestraße 18
32602 VLOTHO-EXTER
Deutschland
+49 (0) 5228 959 0
info@bevo.com
http://www.bevo.com

bevo
bringing water to life