Profec Kappe PVC-U 2" Innengewinde 10bar Grau Typ Flach (0110580)

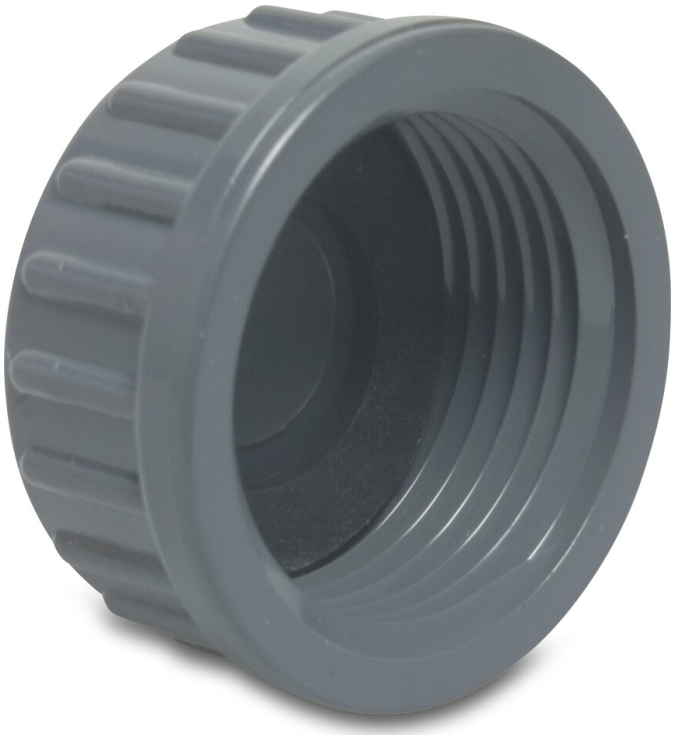

PROFEC

bevo
bringing water to life

TECHNISCHE DATEN

Farbe	Grau
Typ	Flach
Werkstoff	PVC-U
Material Dichtung	EPDM
Anschluss	Innengewinde
Arbeitsdruck	10 bar
Maß	2"

ABMESSUNGEN

ØDi-1	2 "
H	29 mm

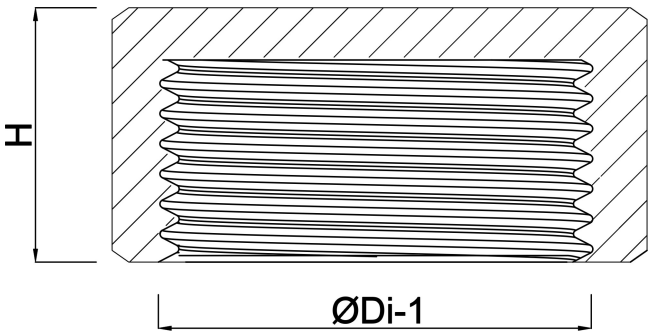

bevo
bringing water to life

PRODUKTINFORMATIONEN

Mit Flachdichtung

Generiert am: 10.10.2025

bevo Vertriebs GmbH
Industriestraße 18
32602 VLOTHO-EXTER
Deutschland
+49 (0) 5228 959 0
info@bevo.com
http://www.bevo.com

bringing water to life