Profec Kugelhahn Messing Vernickelt 3/4" Innengewinde 25bar Typ 100 (0403003)

PROFEC

bevo
bringing water to life

TECHNISCHE DATEN

Typ	100
Werkstoff	Messing
Anschluss	Innengewinde
Anschluss	Innengewinde
Oberflächenbehandlung	Vernickelt
Bedienung	Hebel
Griff-Farbe	Rot
Material Hebel/Griff	Stahl
Material Kugel	Messing hart verchromt
Material Gehäuse	Messing
Material Dichtung	PTFE
Anschluss	Innengewinde
Temperaturbereich	0°C - 100°C
Arbeitsdruck	25 bar
Maß	3/4"
Maß	3/4 "
Maß 2	3/4 "

bevo
bringing water to life

ABMESSUNGEN

Lb	54 mm
ØDi-1	3/4 "
ØDi-2	3/4 "
F-1	12 mm
F-2	12 mm
Ct-1	48.6 mm
R	98.5 mm
ØDf	19 mm

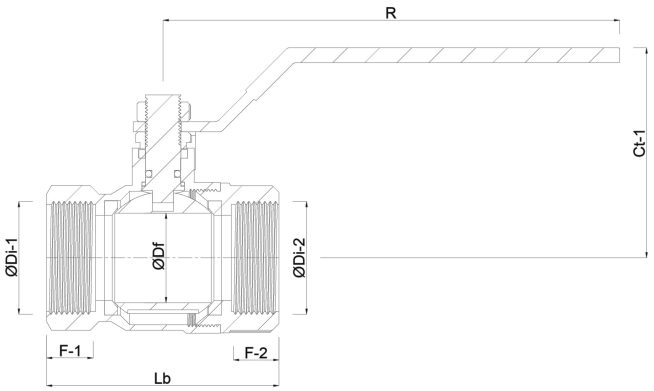

Generiert am: 23.09.2025

bevo Vertriebs GmbH
Industriestraße 18
32602 VLOTHO-EXTER
Deutschland

bevo
bringing water to life

+49 (0) 5228 959 0
info@bevo.com
http://www.bevo.com

bevo
bringing water to life