Muffe PVC-U 250 mm limmuffe 10bar grå (7014866)

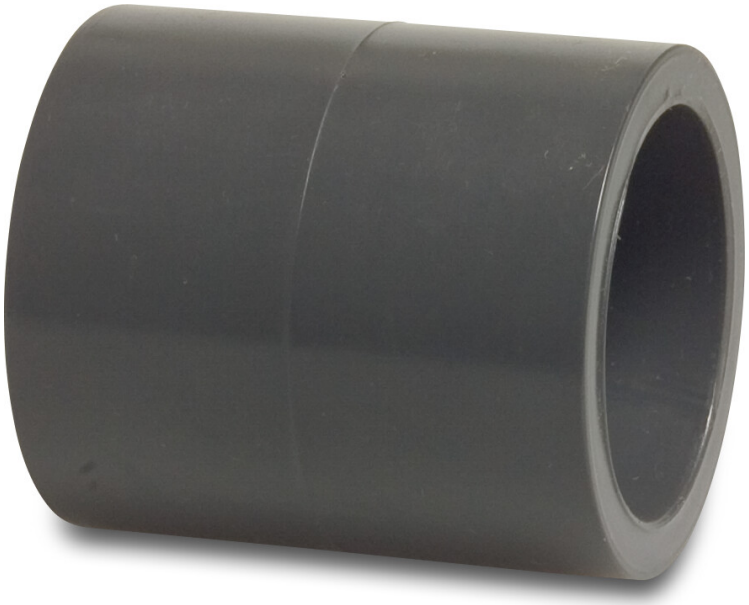

bevo
bringing water to life

TEKNISKE SPECIFIKATIONER

Farve	grå
Materiale	PVC-U
Tilslutning	limmuffe
Størrelse	250 mm
Tryk	10 bar

DIMENSIONER

Form	sprøjtestøbt
L	274 mm
ØDi-1	250 mm
ØDi-2	250 mm

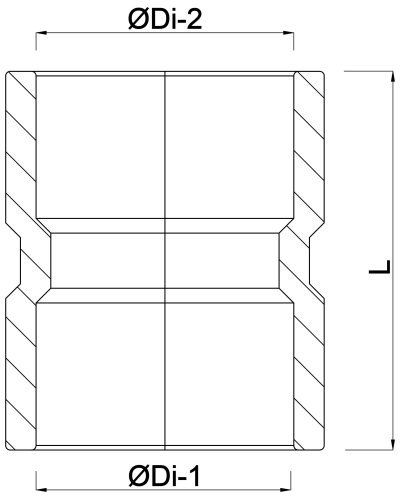

bevo
bringing water to life

Genereret den: 20-02-2026

Bevo Nordic A/S
Pakhusgården 54
5000 Odense C
Danmark
+45 66 19 25 45
info@bevo.dk
http://www.bevo.com

bevo
bringing water to life