Profec Nr. 90 Vinkel 90° rustfri stål 316 3/4" indvendig gevind 16bar (0080009)

PROFEC

bevo
bringing water to life

TEKNISKE SPECIFIKATIONER

Materiale	rustfri stål 316
Tilslutning	indvendig gevind
Fitting nr.	Nr. 90
Tryk	16 bar
Maks. temp.	100 °C
Størrelse	3/4"

DIMENSIONER

ØDi-1	3/4 "
ØDi-2	3/4 "
Cb-1	30 mm
Cb-2	30 mm
ß	90 °

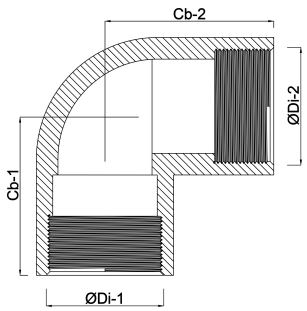

bevo
bringing water to life

Genereret den: 09-10-2025

Bevo Nordic A/S
Pakhusgården 54
5000 Odense C
Danmark
+45 66 19 25 45
info@bevo.dk
http://www.bevo.com

bevo
bringing water to life