Profec Kugleventil messing forniklet 1" indvendig gevind 25bar type 109 (0401571)

PROFEC

bevo
bringing water to life

TEKNISKE SPECIFIKATIONER

Type	109
Materiale	messing
Overfladebehandling	forniklet
Funktion	håndtag
Håndtagsfarve	rød
Håndtagsmateriale	rustfri stål
Hus konstruktion	2-delt
Kuglemateriale	hårdt forkromet messing
Materialehus	messing
Pakningsmateriale	PFTE
Tilslutning	indvendig gevind
Flow	full
Temperatur rækkevidde	-20°C - 180°C
Tryk	25 bar
Størrelse	1"

DIMENSIONER

Lb	64,3 mm
ØDi-1	1 "
ØDi-2	1 "
F-1	16 mm
F-2	16 mm
Ct-1	56.9 mm
R	126.3 mm
ØDf	25 mm

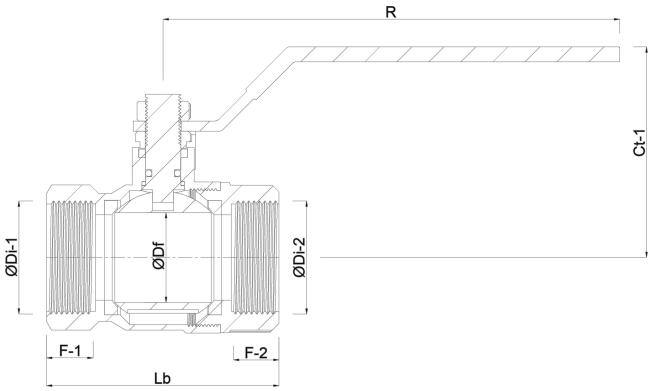

PRODUKTINFORMATION

Hus med afløbsventil og frostbeskyttelse.

Genereret den: 10-10-2025

Bevo Nordic A/S
Pakhusgården 54

bevo
bringing water to life

5000 Odense C
Danmark
+45 66 19 25 45
info@bevo.dk
http://www.bevo.com

bevo
bringing water to life