Muffe PVC-U 225 mm limmuffe 10bar grå (7014865)

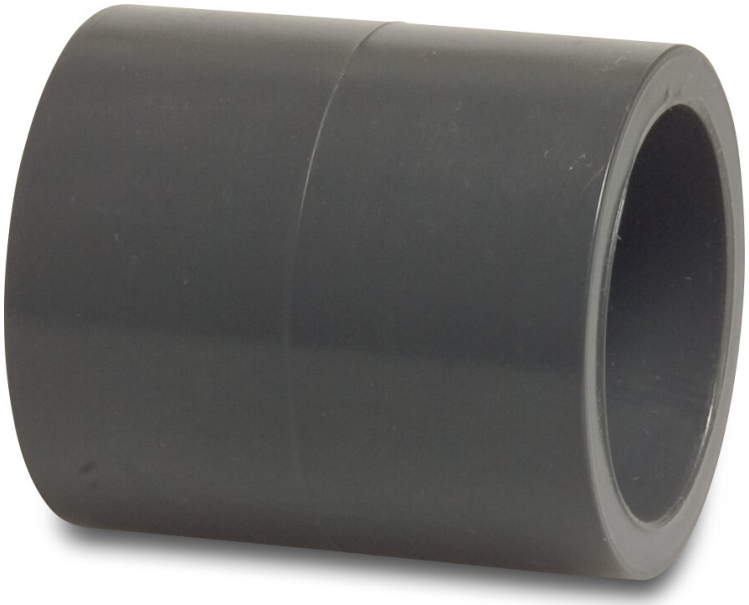

bevo
bringing water to life

TEKNISKE SPECIFIKATIONER

Farve	grå
Materiale	PVC-U
Tilslutning	limmuffe
Størrelse	225 mm
Tryk	10 bar

DIMENSIONER

Form	sprøjtestøbt
L	247 mm
ØDi-1	225 mm
ØDi-2	225 mm

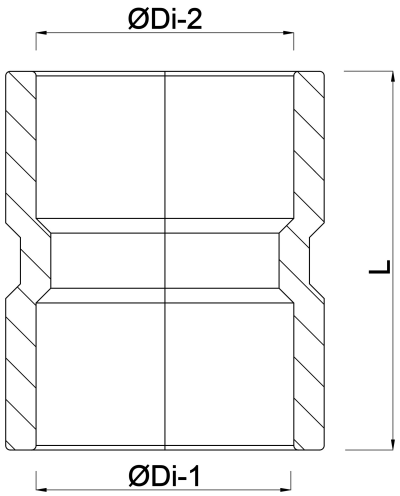

bevo
bringing water to life

Genereret den: 10-10-2025

Bevo Nordic A/S
Pakhusgården 54
5000 Odense C
Danmark
+45 66 19 25 45
info@bevo.dk
http://www.bevo.com

bevo
bringing water to life